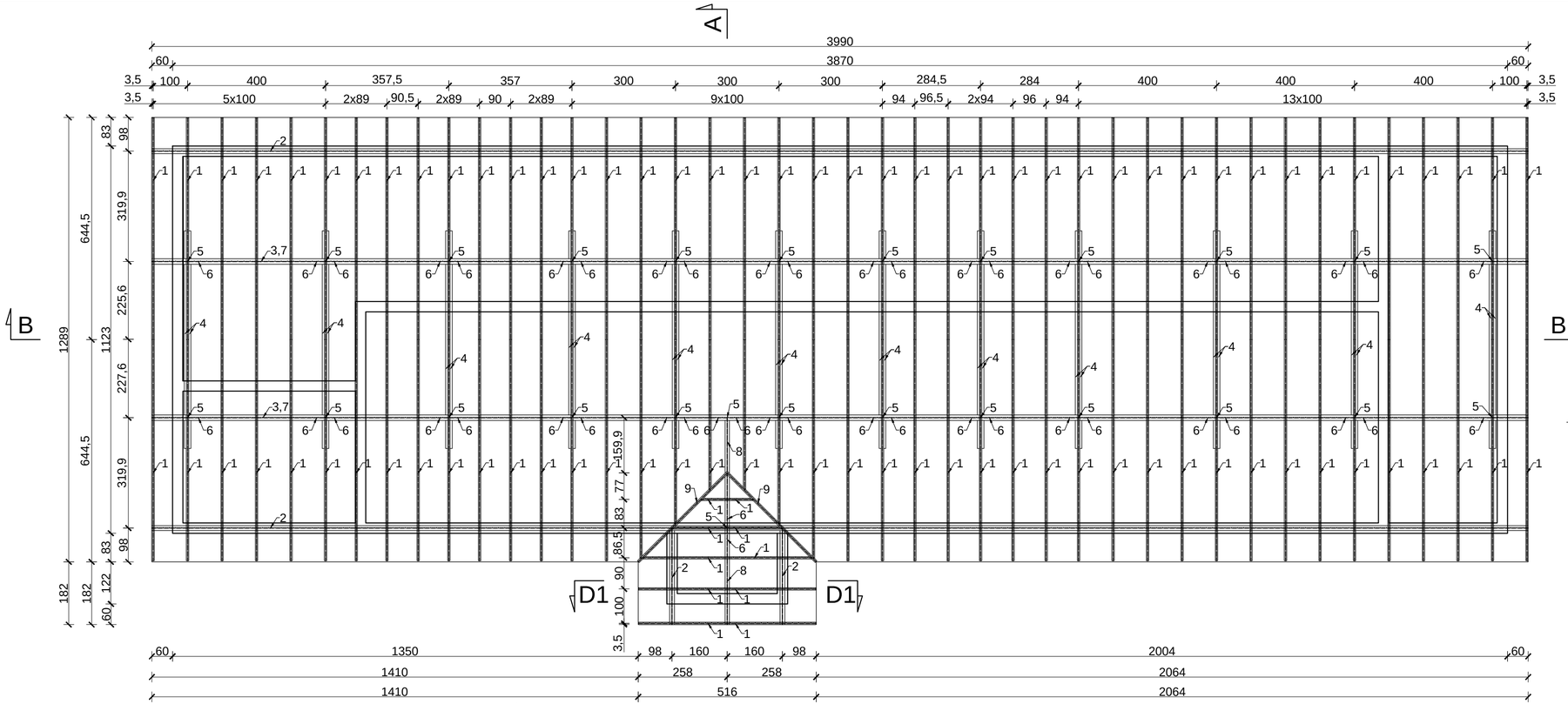

LP	NAZWA	PRZEKRÓJ [cm]	DŁUGOŚĆ [m]
1	KROKIEW	7x14	0.83-6.95
2	MURŁATA	14x14	2.80-39.90
3	PŁATEW	14x16	39.90
4	KLESZCZ	6x16	6.31
5	SŁUP	12x12	0.51-1.10
6	MIECZ	10x10	0.42-0.78
7	PODWALINA	14x14	38.10
8	PŁATEW KALENICOWA	12x14	6.00
9	KROKIEW KOSZOWA	7x14	3.97

UWAGI
1. wszystkie wymiary podane w centymetrach
2. drewno C24

DETAL OKAPU
1:25

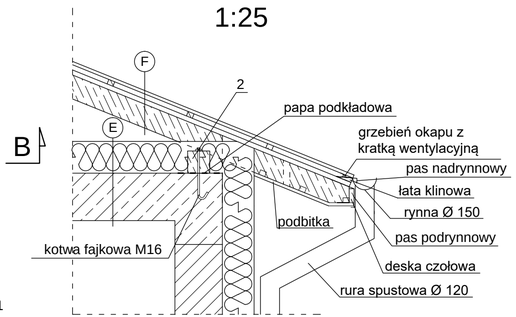

E płyta OSB gr. 1,8cm na legarach 8x20cm w rozstawie co 1,25m
wełna mineralna 20cm
strop Teriva 4.0/2 30cm
tynk cem.-wapienny

F blachodachówka
łaty 3x4cm
kontrłaty 3x4cm
wiatroizolacja
krokiew 7x14cm
strych

G płyta OSB gr. 1,8cm na legarach 8x20cm w rozstawie co 1,25m
wełna mineralna 20cm
strop monolityczny żelbetowy 15cm
styropian EPS 70 20cm
tynk cienkowarstwowy

I blachodachówka
łaty 3x4cm
kontrłaty 3x4cm
wiatroizolacja
strych

WIĄZAR PEŁNY
1:50

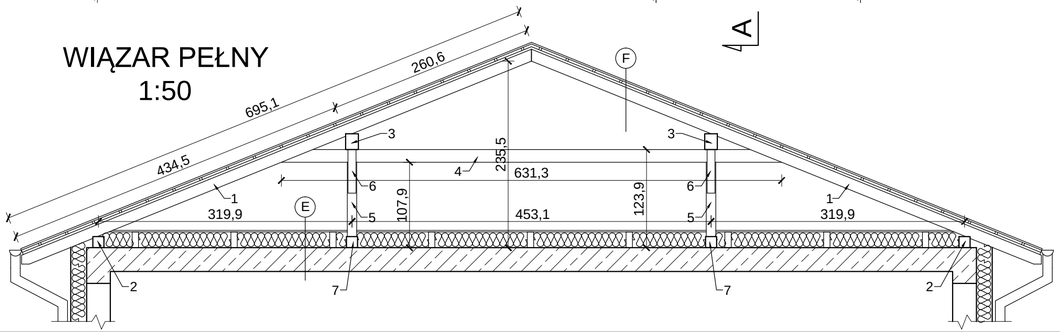

D1 - D1
1:25

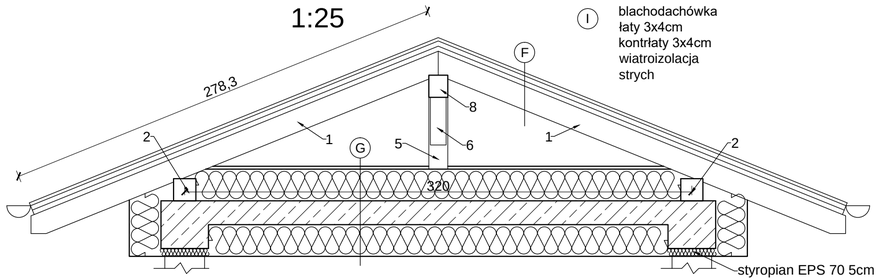

BIURO PROJEKTOWE: **Budownictwo** **Firma Doradczo-Inwestycyjna Jan Pluta** **39-340 Padew Narodowa, Wojków 63,** **Adres biura: ul. Pisarka 3a/8, 39-300 Mielec** **tel. 530242949**	
PROJEKTANT: mgr inż. Dariusz Domagała 123/Tbg/98	PODPIS:
SPRAWDZAJĄCY: mgr inż. Wojciech Karbarz 211/Tbg/98	PODPIS:
ASYSTENT PROJEKT.: mgr inż. Monika Cyganowska	PODPIS:
INWESTOR: GMINA OSIEK UL. RYNEK 1, 28 - 221 OSIEK WOJ. ŚWIĘTOKRZYSKIE	
OBIEKT: BUDOWA BUDYNKU SZATNI PRZY BOISKU SPORTOWYM W OSIEKU WRAZ Z NIEZBĘDNĄ INFRASTRUKTURĄ	
ADRES: DZIAŁKA EW. NR 1231, 1232 SUCHOWOLA, GMINA OSIEK, POWIAT STASZÓW	
NAZWA RYSUNKU: SCHEMAT WIĘŹBY DACHOWEJ	
DATA: V 2018	SKALA: 1:25/50/100
BRANŻA: KONSTRUKCJA	NR RYS.: 3